west elm

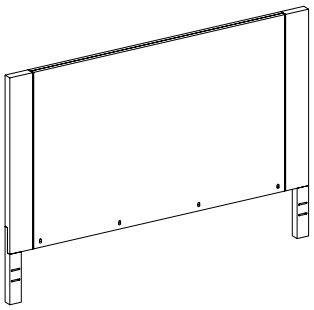

boerum headboard
roi tête de lit à boerum
king cabecera de boerum

assembly instructions
instrucciones de montaje
Instrucciones de Ensamblaje

! Do not throw away packaging materials until assembly is complete.

! Assemble this item on a soft surface, such as cardboard or carpet, to protect finish.

! Proper assembly of this item requires 2 people.

! Ne jetez pas le matériel d'emballage avant d'avoir terminé le montage.

! Montez cet article sur une surface lisse, telle que du carton ou un tapis, pour en protéger la finition

! Deux personnes sont nécessaires pour monter cet article de façon adéquate.

! No deseche los materiales de embalaje hasta terminar de armar el producto.

! Ensamble el producto sobre una superficie suave, como cartón o alfombra, para proteger su acabado.

! Se requieren 2 personas para armar adecuadamente el producto.

Parts/Pièces/Herrajes

A

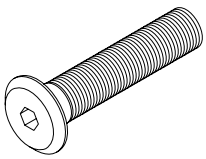

M6 X 40mm 8x

B

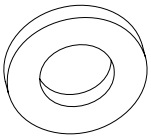

12x

C

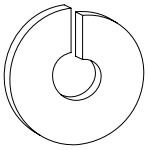

12x

D

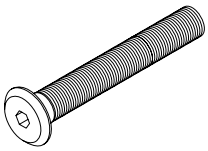

M6 x 70mm 4x

E

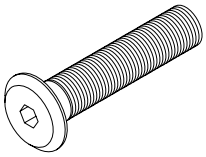

M8 x 40mm 4x

F

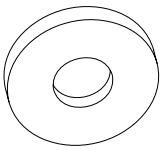

4x

G

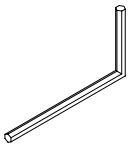

1x

west elm

boerum headboard
roi tête de lit à boerum
king cabecera de boerum
assembly instructions
instrucciones de montaje
Instrucciones de Ensamblaje

Parts H through L are used to mount the headboard to other west elm bedframes. The instructions with these bedframes will show you how to mount the headboard to that bedframe.

H

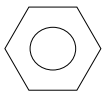

hex nut 6mm 4x

I

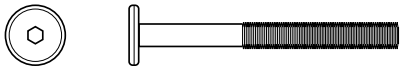

M6 x 70mm 4x

J

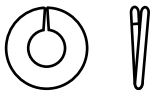

lock washer 6mm 8x

K

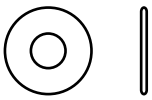

flat washer 6mm 8x

L

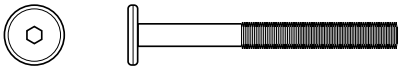

M6 X 90mm 4x

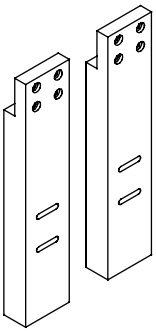

legs 2x

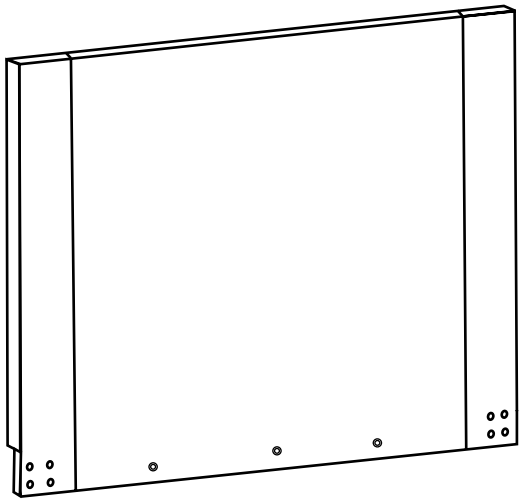

headboard 1x

CARE INSTRUCTIONS

Hardware may loosen overtime. Periodically check that all connections are tight.
Wipe with a soft, dry cloth. To protect finish, avoid the use of chemicals and household cleaners.
les pieces de fixation peuvent se desserrer apres un certain temps. Verifiez de temps a autre pour vous assurer que tous les raccords sont serrés.
Essuyez avec un chiffon doux et sec. Pour eviter d'endommager la finition, n'utilisez pas de produits chimiques ni de nettoyants ménagers.
Los herrajes se peuden aflojar con el tiempo. Revise periodicamente qur todas las conexiones estén bien apretadas.
Use un trapo suave y seco para limpiar. Para proteger el acabado, no utilice limpiadores domésticos ni productos químicos.

west elm

boerum headboard
roi tête de lit à boerum
king cabecera de boerum

assembly instructions
instrucciones de montaje
Instrucciones de Ensamblaje

1. Align legs with headboard. Insert bolt (A), lock washer (C), and flat washer (B). Tighten with supplied hex key (G).
1. Aligner les jambes avec tête de lit. comme indiqué. Insérez le boulon (A), rondelle (C), et la rondelle plate (D). Serrez avec la clé hexagonale fournie (G).
1. Alinear las piernas con cabecera. Inserte el perno (A), la arandela de seguridad (C), y la arandela plana (B). Apriete con la llave hexagonal suministrada (G).

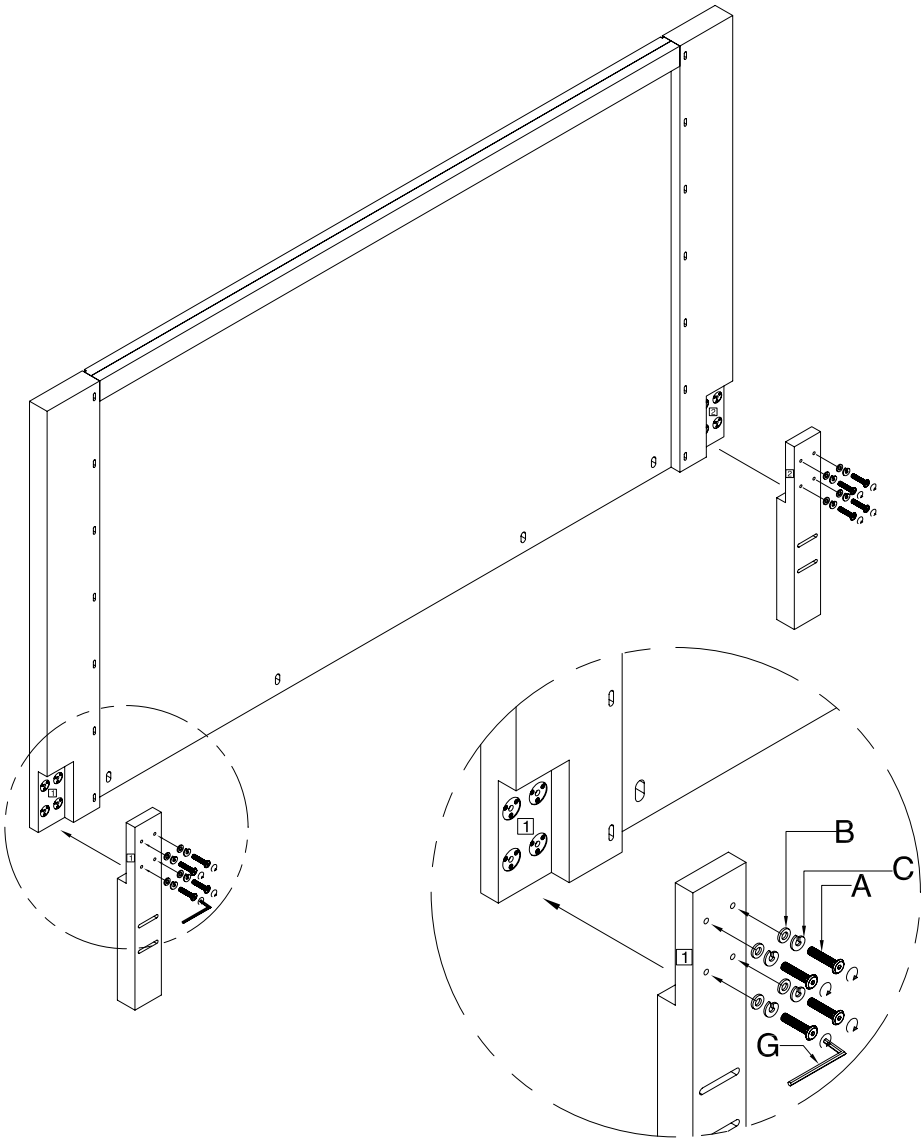

west elm

boerum headboard
roi tête de lit à boerum
king cabecera de boerum

assembly instructions
instrucciones de montaje
Instrucciones de Ensamblaje
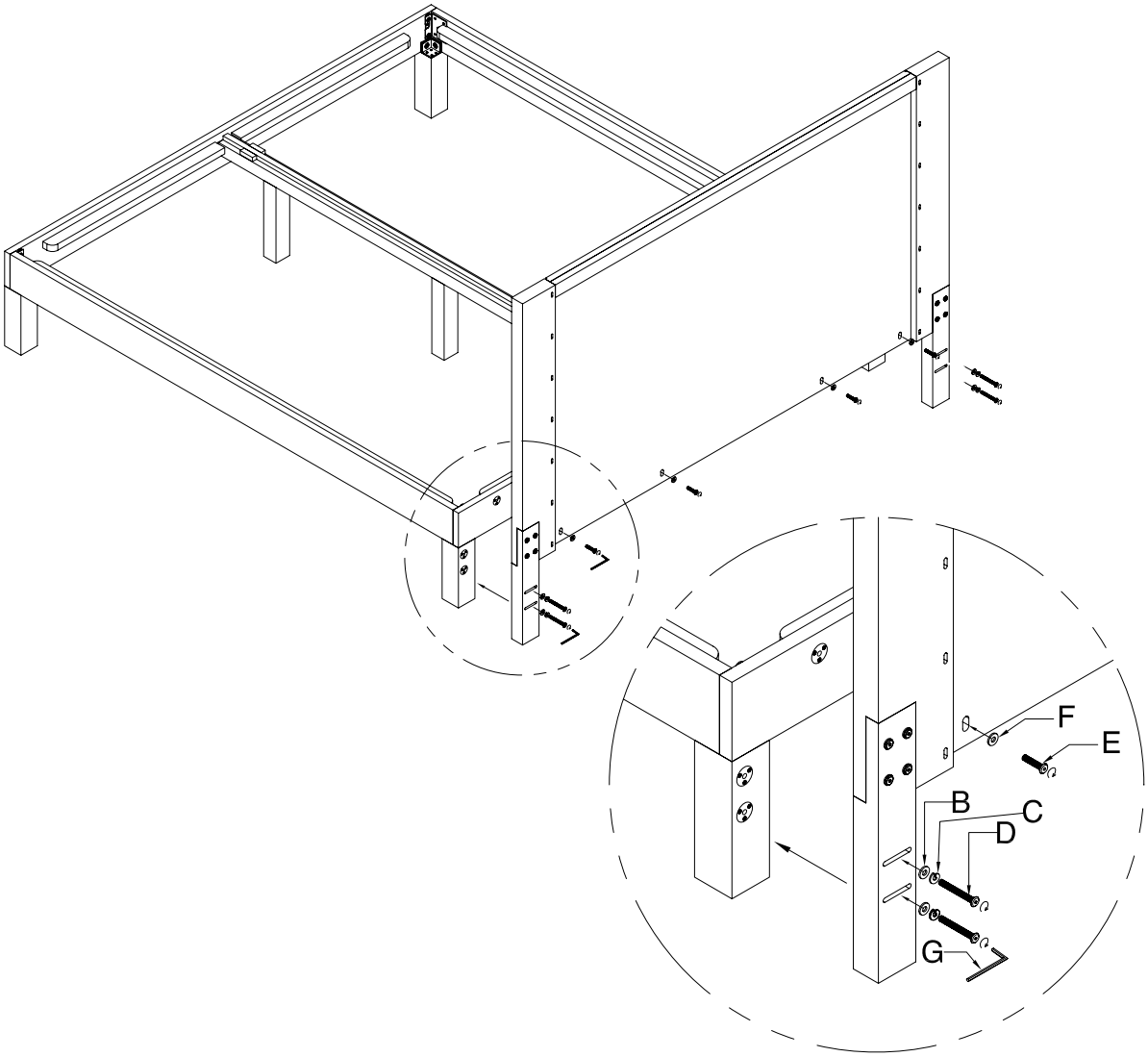
2. To attach headboard with boerum bedframe align bolts (D) and (E), flat washer (B) and (F) and spring washer (C) in order as shown below. Tighten bolts with supplied hex key (G).
2. Pour joindre tête de lit avec sommier aligner les boulons (D) et (E), serrure rondelle plate (B) et (F) et la rondelle ressort (C) dans le but, comme indiqué ci-dessous. Serrer les boulons avec la clé hexagonale fournie (G).
2. Para colocar cabecero con bancada alinear los pernos (D) y (E), la arandela plana (B) y (F) y la arandela de resorte (C) en orden como se muestra a continuación. Apriete los pernos con la llave hexagonal suministrada (G).