west elm

industrial stool
tabouret industriel
heces industriales

assembly instructions
instrucciones de montaje
Instrucciones de Ensamblaje

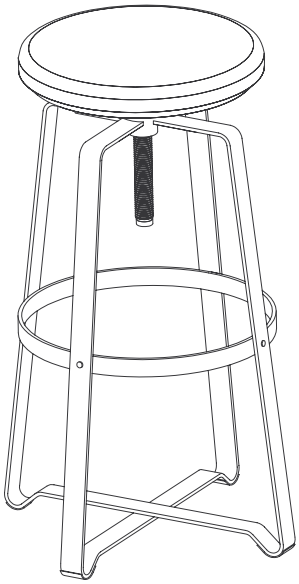

! Do not throw away packaging materials until assembly is complete.
! Assemble this item on a soft surface, such as cardboard or carpet, to protect finish.
! Proper assembly of this item requires 2 people.

! Ne jetez pas le matériel d'emballage avant d'avoir terminé le montage.
! Montez cet article sur une surface lisse, telle que du carton ou un tapis, pour en protéger la finition
! Deux personnes sont nécessaires pour monter cet article de façon adéquate.

! No deseche los materiales de embalaje hasta terminar de armar el producto.
! Ensamble el producto sobre una superficie suave, como cartón o alfombra, para proteger su acabado.
! Se requieren 2 personas para armar adecuadamente el producto.

Parts/Pièces/Herrajes

A

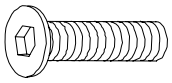

1x

B

1x

C

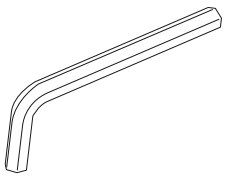

1x

D

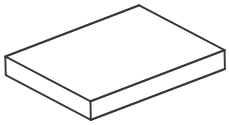

4x

west elm

industrial stool
tabouret industriel
heces industriales

assembly instructions
instrucciones de montaje
Instrucciones de Ensamblaje

1. Align seat with base and turn clockwise until seat is tight. Insert bolt (A) and washer (B). Tighten with hex key (C). To adjust seat height turn counter-clockwise.
1. Aligner siège avec la base et tournez jusqu'à ce que le siège est serré. Insérez le boulon (A) et la rondelle (B). Serrez avec la clé hexagonale (C). Pour régler la hauteur du siège tour vers la gauche.
1. Alinear con la base del asiento y gire hacia la derecha hasta que el asiento esté bien apretada. Inserte el perno (A) y la arandela (B). Aprie te con la llave hexagonal (C). Para ajustar la altura del asiento a su vez hacia la izquierda.

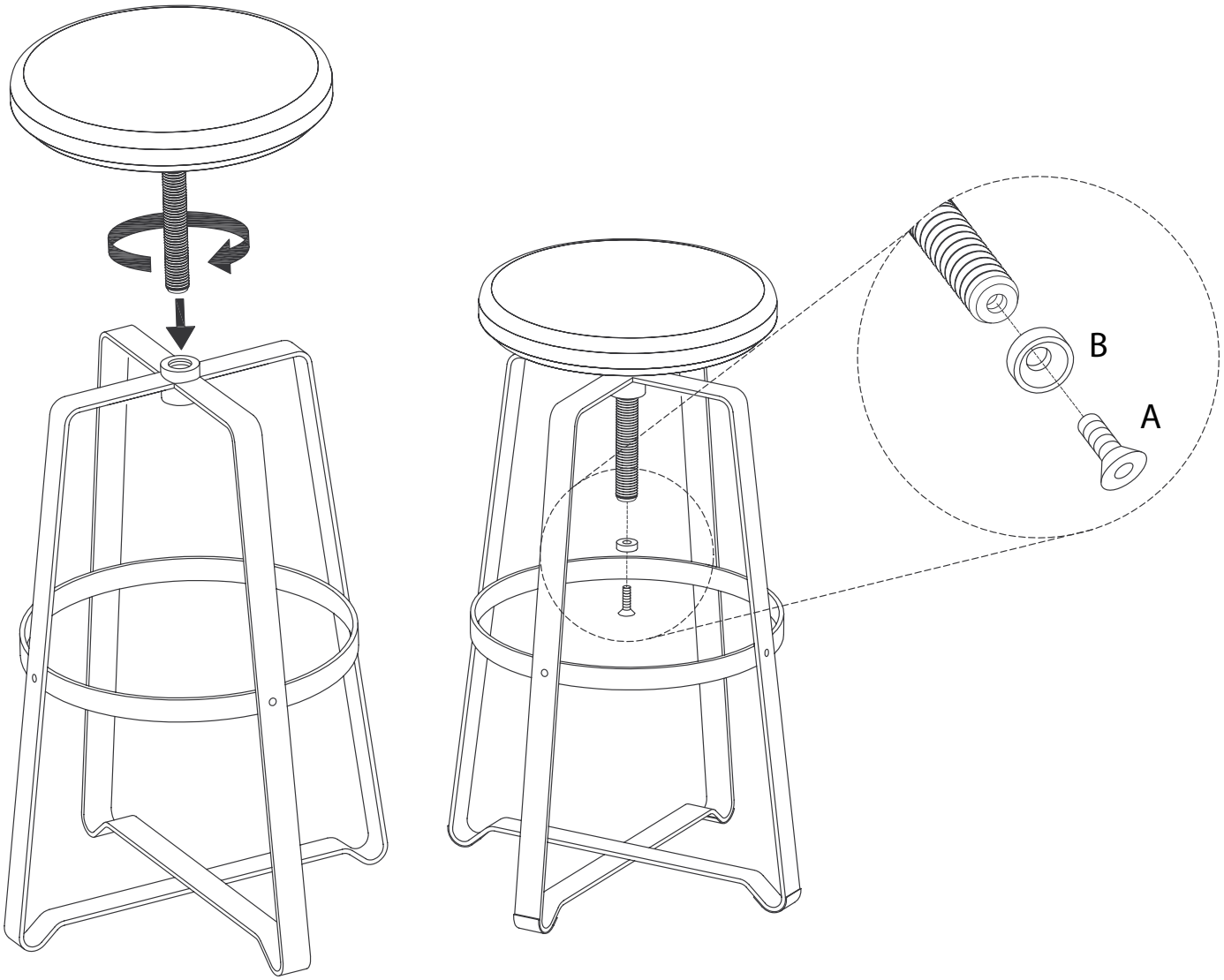

west elm

industrial stool
tabouret industriel
heces industriales

assembly instructions
instrucciones de montaje
Instrucciones de Ensamblaje

2. The metal legs can damage flooring . West elm requires that you use the adhesive foot pads to protect your flooring. Wipe the bottom of the stool legs off with a clean cloth. Remove paper backing from feet pads. Firmly press the adhesive feet to the bottom of the stool legs as shown.
2. Les pieds en métal peut endommager plancher. West Elm exige que vous utilisez les coussinets plantaires adhésifs pour protéger votre plancher. Essuyez le fond des pattes du tabouret avec un chiffon propre. Re tirez le papier protecteur de patins aux pieds. Appuyez fermement sur les pieds adhésifs à la base des pattes du tabouret comme indiqué.
2. Las patas de metal puede dañar el piso. West Elm requiere el uso de las almohadillas adhesivas para pro teger su suelo. Limpie la parte inferior de las piernas de heces con un paño limpio. Quite el forro de papel de las almohadillas de los pies. Presione firmemente los pies adhesivos a la parte inferior de las patas de heces como se muestran.

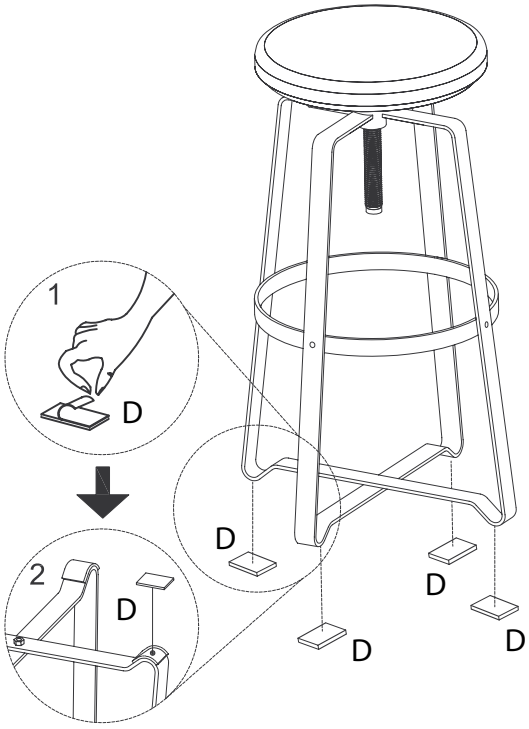

CARE INSTRUCTIONS

Hardware may loosen overtime. Periodically check that all connections are tight.
Wipe with a soft, dry cloth. To protect finish, avoid the use of chemicals and household cleaners.
les pieces de fixation peuvent se desserrer apres un certain temps. Verifiez de temps a autre pour vous assurer que tous les raccords sont serrés.
Essuyez avec un chiffon doux et sec. Pour eviter d'endommager la finition, n'utilisez pas de produits chimiques ni de nettoyants ménagers.
Los herrajes se peuden aflojar con el tiempo. Revise periodicamente qur todas las conexiones estén bien apretadas.
Use un trapo suave y seco para limpiar. Para proteger el acabado, no utilice limpiadores domésticos ni productos químicos.