west elm

parsons buffet
buffet de pasteurs
los curas golpean

assembly instructions
instrucciones de montaje
instrucciones de Ensamblaje

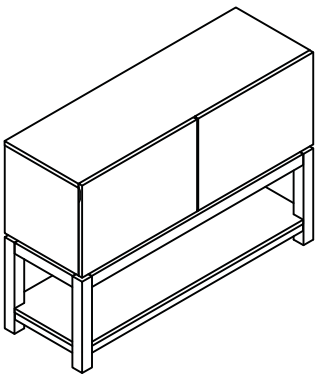

! Tools required: 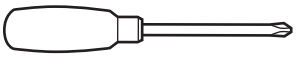

! Do not throw away packaging materials until assembly is complete.

! Assemble this item on a soft surface, such as cardboard or carpet, to protect finish.

! Proper assembly of this item requires 2 people.

! outils nécessaires: 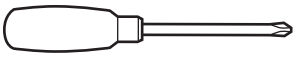

! Ne jetez pas le matériel d'emballage avant d'avoir terminé le montage.

! Montez cet article sur une surface lisse, telle que du carton ou un tapis, pour en protéger la finition

! Deux personnes sont nécessaires pour monter cet article de façon adéquate.

! Herramientas necesarias: 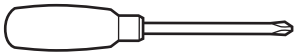

! No deseche los materiales de embalaje hasta terminar de armar el producto.

! Ensamble el producto sobre una superficie suave, como cartón o alfombra, para proteger su acabado.

! Se requieren 2 personas para armar adecuadamente el producto.

Parts/Pièces/Herrajes

A

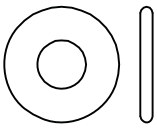

12x

B

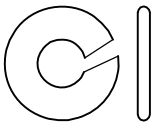

12x

C

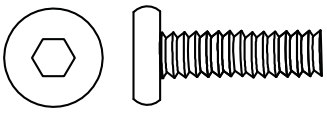

8mm x 44mm 12x

D

1x

E

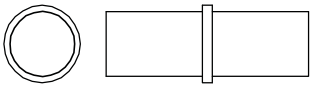

8x

Anti tip kit 2x

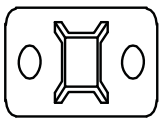

Mounting Plate 4x

Nylon Strap 2x

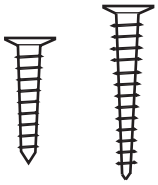

Small Screw 4x Large Screw 4x

west elm

parsons buffet
buffet de pasteurs
los curas golpean

assembly instructions
instrucciones de montaje
instrucciones de Ensamblaje

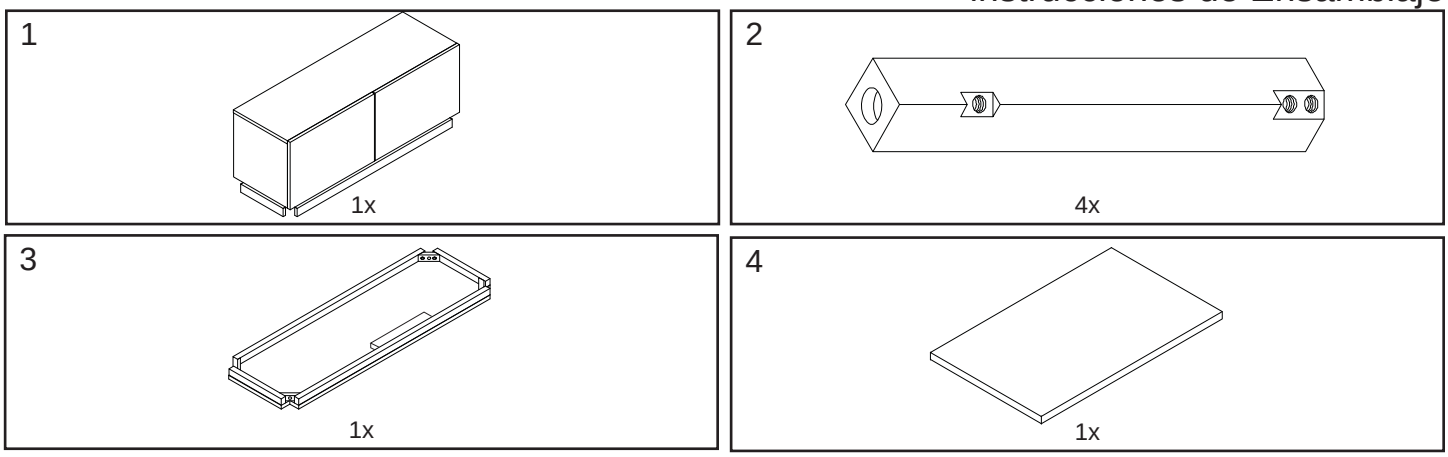

1. Place cabinet (1) on its top on a soft surface. Attach legs (2) with metal washers (A), lock washers (B), and bolts (C) as shown below. Tighten with allen key (D).
1. Placez le meuble (1) à l'envers sur une surface lisse et rembourrée. Fixez les pieds (2) avec les joints en métal (A), les joints de verrouillage (B) et les boulons (C) comme indiqué sur le schéma ci-dessous. Serrez à l'aide de la clef Allen.
1. Voltee el gabinete (1) y coloquelo sobre una superficie suave. Anexe las patas (2) utilizando las arandelas de metal (A), las arandelas de seguridad (B) y los tornillos (C), como se muestra abajo. Apriete con la llave allen (D).

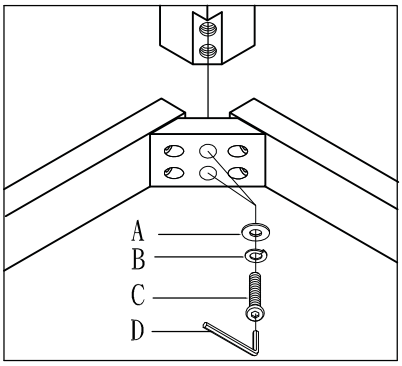

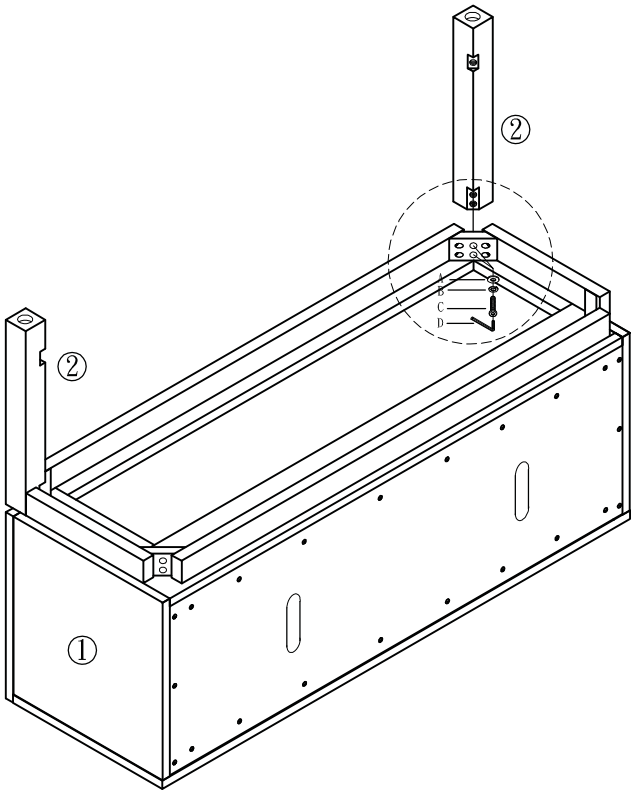

west elm

parsons buffet
buffet de pasteurs
los curas golpean

assembly instructions
instrucciones de montaje
instrucciones de Ensamblaje

2. Attach bottom shelf (3) to the two assembled legs (2) with metal washers (A), lock washers (B), and bolts (C) as shown below. Tighten with allen key (D). Attach the remaining two legs (2) to the cabinet and also the bottom shelf with metal washers (A), lock washers (B), and bolts (C) as shown below. Tighten with allen key (D).
2. Fixez l'étagère du bas (3) aux deux pieds déjà assemblés (2) avec les joints en métal (A), les joints de verrouillage (B) et les boulons (C) comme indiqué sur le schéma ci-dessous. Serrez à l'aide de la clef Allen (D). Fixez les deux autres pieds (2) du bas au meuble ainsi que l'étagère avec les joints en métal (A), les joints de verrouillage (B) et les boulons (C) comme ndiqué sur le schéma ci-dessous. Serrez à l'aide de la clef Allen.
2. Anexe la plataforma inferior (3) a las dos patas (2) ya montadas utilizando las arandelas de metal (A), las arandelas de seguridad (B) y los tornillos (C), como se muestra debajo. Apriete con la llave allen (D). Anexe las dos patas restantes al gabinete y a la plataforma inferior utilizando las arandelas de metal (A), las arandelas de seguridad (B) y los tornillos (C), como se muestra debajo. Apriete con la llave allen (D).

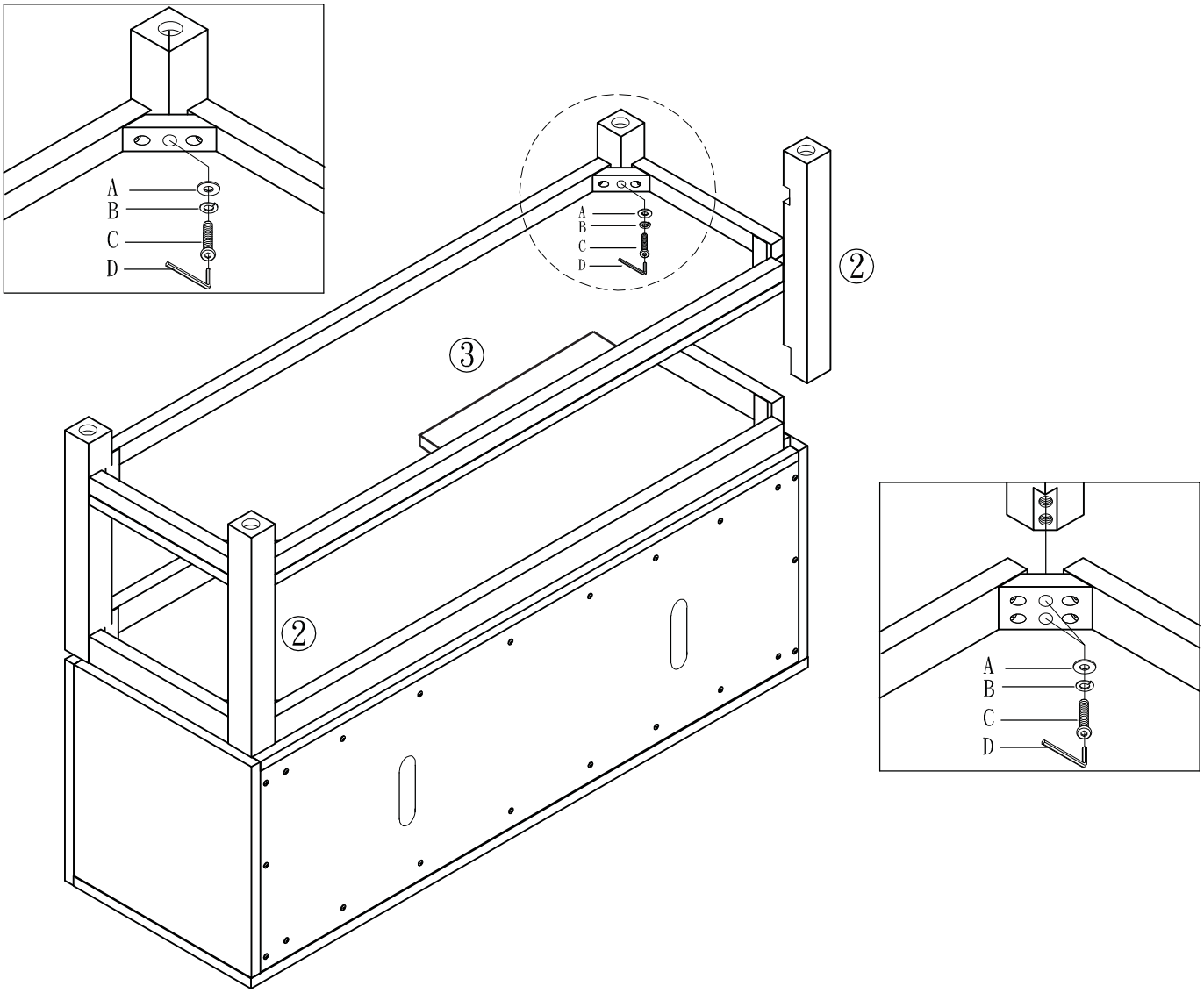

west elm

parsons buffet
buffet de pasteurs
los curas golpean

assembly instructions
instrucciones de montaje
instrucciones de Ensamblaje

! Maximum load on each drop front door is 20 lbs.
! Poids maximum sur chaque porte abattante de devant : 20 pds = 9 Kg.
! Cuando las puertas estan abiertas, estas soportan una carga maxima de 20 lbs.

3. Rotate parsons buffet to its upright position. To open drop front doors pull on the door front as shown below.
3. Remettez votre Buffet Parsons droit. Pour ouvrir la porte abattante, poussez sur le haut et au milieu de la porte comme indiqué ci-dessous.
3. Voltee el parsons buffet a su posicion vertical. Para abrir las puertas presione sobre la parte de las puertas, como se muestra a debajo.

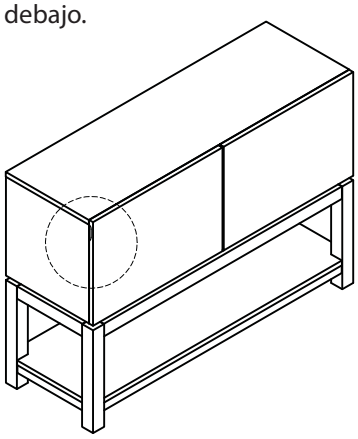

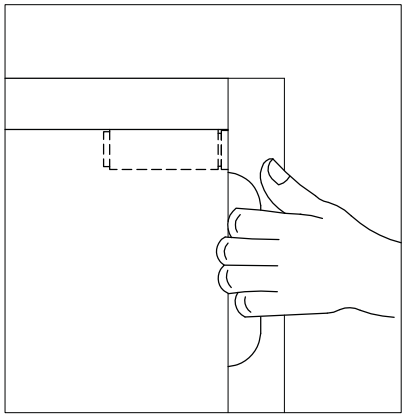

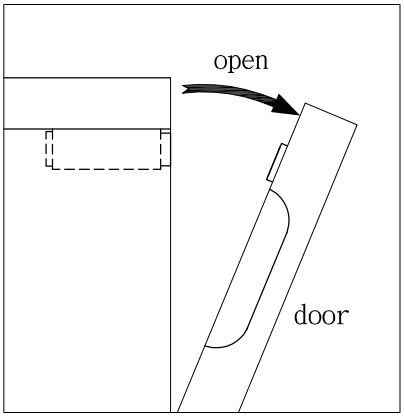

4. With the drop front doors in the open position attach shelf supports (E) as shown below in desired position, ensuring that shelf supports (E) are in the same postion on all sides. Place adjustable shelves (4) on shelf supports (E). Adjustable levelers are installed to acccommodate uneven flooring. To adjust these levelers, simply turn them counter clockwise.
4. Laissez la porte abattante ouverte et placez les soutiens étagères (E) dans la position désirée comme indiqué ci-dessous. Veillez à ce que les soutiens étagères (E) soient partout même niveau. Placez l'étagère ajustable (4) sur les soutiens étagères (E). Des leviers ajustables sont installés sous les pieds en cas d'inégalité de niveau du sol. Pour les régler, tournez-les simplement dans le sens des aiguilles d'une montre jusqu'à ce que le meuble repose par terre de manière stable.
4. Con las puertas abiertas, coloque los soportes de plataformas (E) en la posicion deseada, como se muestra debajo, asegurandose de que todos se encuentren en la misma posicion en todos los lados. Coloque las paltaformas ajustables (4) sobre los soportes de plataforma (E). Los niveladores ajustables se instalan para superficies desniveladas. Para ajustar los niveladores, simplemente girelos en sentido contrario a las agujas del reloj.

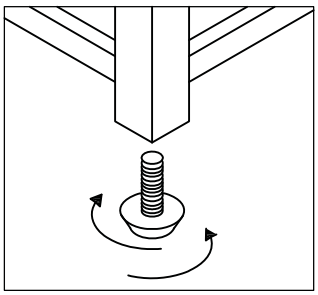

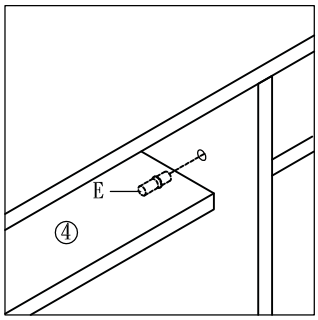

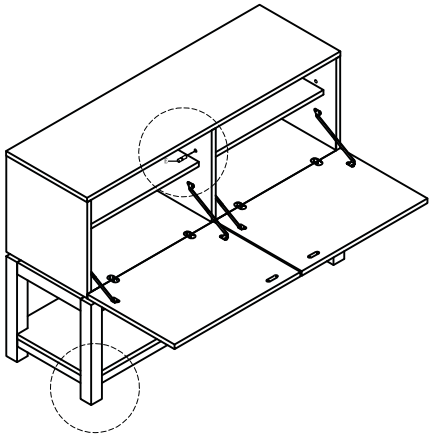

CARE INSTRUCTIONS
Hardware may loosen over time. Periodically check that all connections are tight.
Wipe with a soft, dry cloth. To protect finish, avoid the use of chemicals and household cleaners.
CONSIGNES D'ENTRETIEN
Les pièces de fixation peuvent se desserrer après un certain temps. Vérifiez de temps à autre pour vous assurer que tous les raccords sont serrés.
Essuyez avec un chiffon doux et sec. Pour éviter d'endommager la finition, n'utilisez pas de produits chimiques ni de nettoyants ménagers.
INSTRUCCIONES PARA EL CUIDADO DEL PRODUCTO
Los herrajes se pueden aflojar con el tiempo. Revise periódicamente que todas las conexiones estén bien apretadas.
Use un trapo suave y seco para limpiar. Para proteger el acabado, no utilice limpiadores domésticos ni productos químicos.

west elm

parsons buffet
buffet de pasteurs
los curas golpean

assembly instructions
instrucciones de montaje
instrucciones de Ensamblaje

! CAUTION The top shelf of this stand is intended for use wth:
Plasma/LCD televisions having a maximum screen size of 40" and a weight of 80lbs.
Tube televisions having a maximum screen size of 16" and weight of 35lbs.

! ATTENTION L'etagere superieure de ce meuble est concue pour porter:
des televiseurs a plasma et LCD d'une taille d' ecran maximile de 101.6 cm (40") et d'un poids de 36.3 kg (80lbs).
des televiseurs a tubes d'une taille d'une taille d'ecran maximale de 40.64 cm (16") rt d'un poids de 15.9 kg (35lbs)

!PRECAUCION El esttante superior de ste centro de entretenimiento esta' disenado para:
Televisores plasma/LCD con pantalla hasta de 40" y peso maximo de 80lbs.
televisores de tubo con pantalla hasta de 16" y peso maximo de 35lbs.

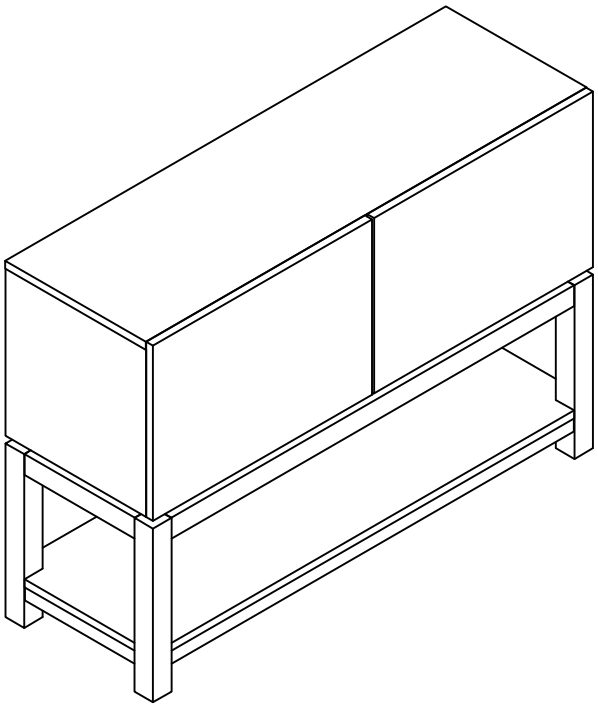

west elm

parsons buffet
buffet de pasteurs
los curas golpean

assembly instructions
instrucciones de montaje
instrucciones de Ensamblaje

NOTICE: To prevent injury and property damage from unexpected tipping of furniture, we highly recommend installation of the anti-tip kit included with this product.

Attaching furniture to wall with anti-tip kits.

1. Determine where the piece is to be placed and mark location on the wall for the mounting bracket screw holes. They should be placed approximately 1" below the top on the back of the piece of furniture.
2. Attach the mounting bracket vertically to the wall by inserting the long screws provided through the holes in the bracket and tightening securely using screwdriver. Screws must penetrate wall studs for proper installation.
3. Next using the short screws attach the 2nd bracket to the back of the piece of furniture's top.
4. Lace the nylon strap down through the brackets. Slide the thin end of the strap through the receiving end of the nylon strap. Pull to tighten the piece of furniture snug against wall.

NOTEZ : Pour éviter des damages et des blessures causés par un accidentel chavirement du meuble, nous recommandons l'installation d'un kit anti-chavirement inclus dans ce produit.

POUR ATTACHER LES MEUBLES AU MUR AVEC LE KIT ANTI-CHAVIREMENT :

1. Déterminer où cet article doit être placé et marquer la position sur le mur pour les trous des vis de la bretelle de montage. Ils doivent être placés approximent 1" (cm 2,5) sous le sommet dans la partie postérieure de l'article.
2. Attacher la bretelle de montage en verticale au mur en insérant les vis grandes fournies à travers les trous et serrer avec le tourn evis. Pour une installation correcte, les vis doivent pénétrer dans les montants du mur.
3. Puis utiliser les vis courtes pour attacher le deuxième crochet à la partie postérieure du sommet de l'article.
4. Lacer la bretelle en nylon aux crochets. Glisser l'extrémité de la bretelle à l'extrémité recevant de la bretelle en nylon. Tirer pour sécuriser l'article au mur.

NOTA: Para prevenir lesiones y daños a la propiedad por que el mueble se haya caido, recomendamos alta mente la instalacion del equipo anti volcada incluido con este producto.

Sujetando el mueble a la pared con el equipo anti volcada.
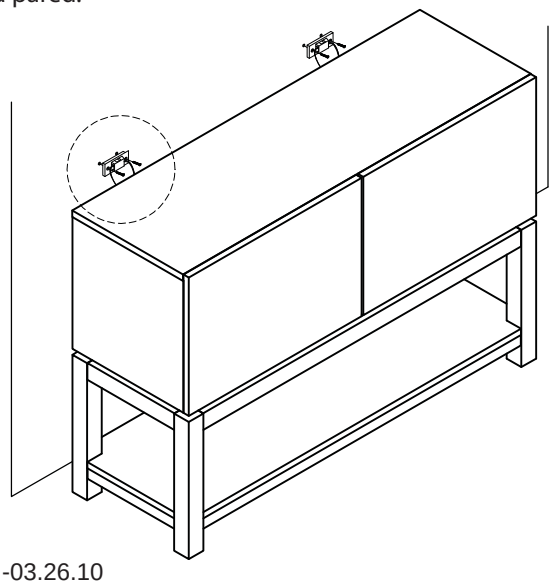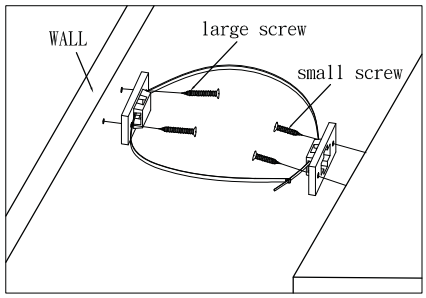
1. Ubique el lugar donde va a colocar el mueble y marque el sitio en la pared para la placa de montaje y los hoyos para los tornil los. Deben ubicarse aproximadamente 1"por debajo de la parte superior trasera del mueble.
2. Sujete de manera vertical la placa de montaje a la pared utilizando los tornillos que se suministran a traves de los hoyos en la placa y apretar con un destornillador. Los tornillos deben penetrar los listones de la pared para quedar instalados de manera apropiada.
3. Luego, utilizando los tornillos pequeños, sujete la segunda placa a la parte trasera del tope del mueble.
4. Enlace la cinta de nylon a traves de las dos placas. Deslice la punta de la cinta a traves del receptor de la cinta. Hale para ajustar el mueble contra la pared."