west elm

boerum bed frame
cadre de lit boerum
boerum marco de cama

assembly instructions
instructions d' assemblage
Instrucciones de Ensamblaje

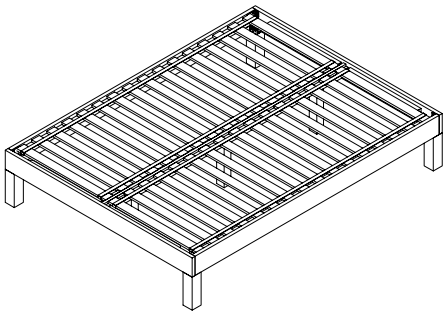

! Tools required: 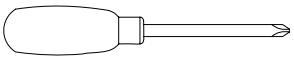

! Do not throw away packaging materials until assembly is complete.

! Assemble this item on a soft surface, such as cardboard or carpet, to protect finish.

! Proper assembly of this item requires 2 people.

! outils nécessaires: 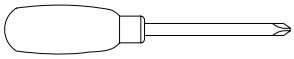

! Ne jetez pas le matériel d'emballage avant d'avoir terminé le montage.

! Montez cet article sur une surface lisse, telle que du carton ou un tapis, pour en protéger la finition.

! Deux personnes sont nécessaires pour monter cet article de façon adéquate.

! Herramientas necesarias: 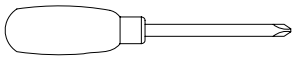

! No descarte los materiales de embalaje hasta finalizar el ensamblaje

! Ensamble este articulo sobre una superficie suave, como cartón o alfombra, para protejer el acabado.

! Se requieren dos personas para ensamblar correctamente este articulo.

CARE INSTRUCTIONS

Hardware may loosen overtime. Periodically check that all connections are tight.
Wipe with a soft, dry cloth. To protect finish, avoid the use of chemicals and household cleaners.
Remove mattress and box spring before moving bed, readjust levelers, lift bed to move.
Les piéces de fixation peuvent se desserrer aprés un certain temps. Vérifiez de temps à autre pour vous assurer que tous les raccords sont serrés.
Essuyez avec un chiffon doux et sec. Pour éviter d'endommager la finition, n'utilisez pas de produits chimiques ni de nettoyants ménagers.
Retirez le matelas et le sommier avant de dépasser le lit, ajuster les patins ou soulever le lit pour le déplacer.
Los herrajes se peuden aflojar con el tiempo. Revise periodicamente qur todas las conexiones estén bien apretadas.
Use un trapo suave y seco para limpiar. Para proteger el acabado, no utilice limpiadores domésticos ni productos químicos.
Retire el resorte del colchón y la caja antes de mover la cama, niveladores de reajuste, levante la cama para moverse.

Parts/Pièces/Herrajes

A

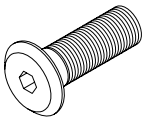

M8 x 20mm 16x

B

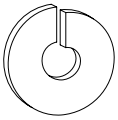

10mm 8x

C

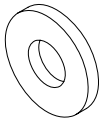

10mm 8x

D

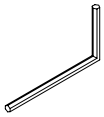

1x each

west elm

boerum bed frame
cadre de lit boerum
boerum marco de cama

assembly instructions
instructions d' assemblage
Instrucciones de Ensamblaje

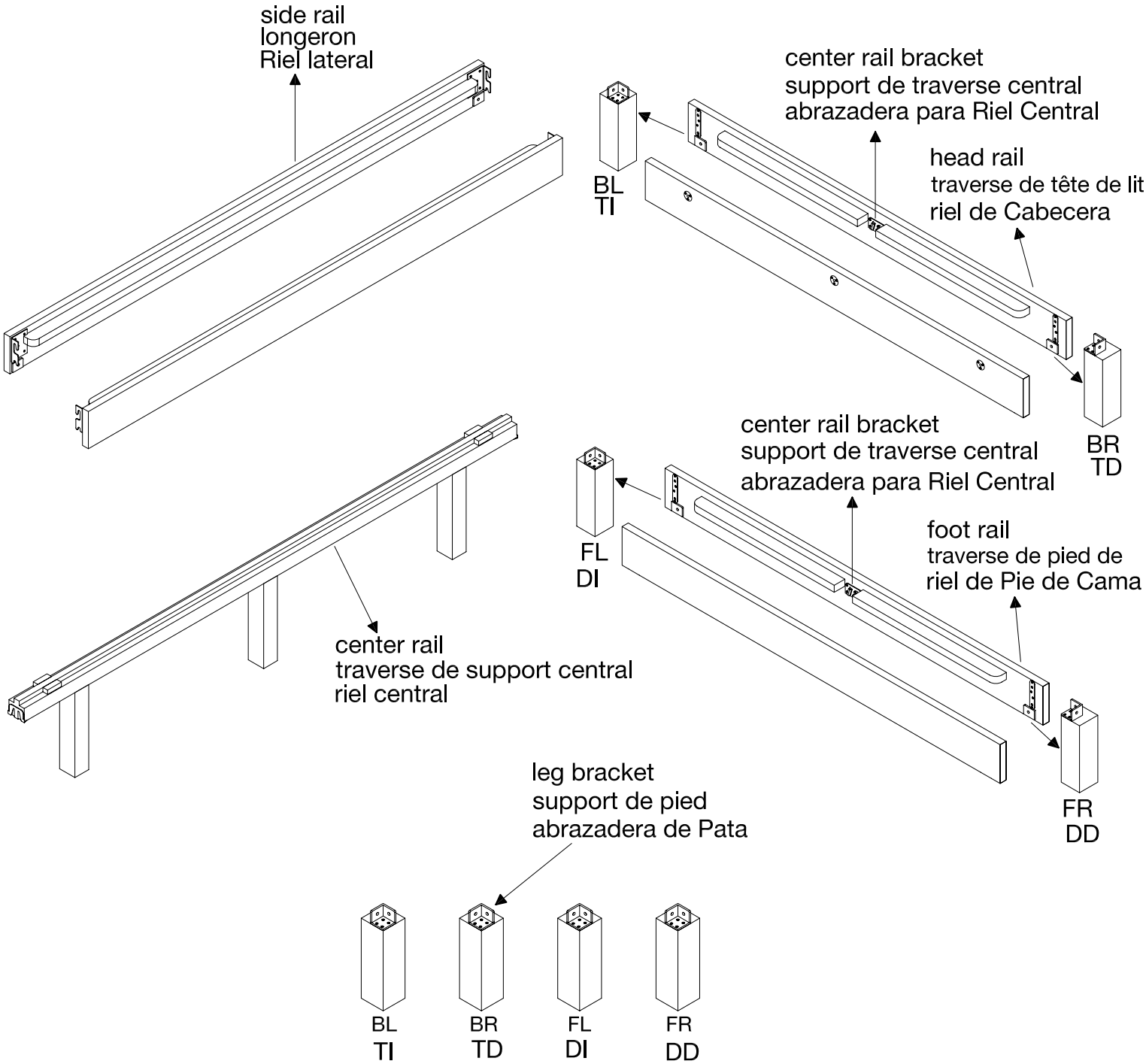

west elm

boerum bed frame
cadre de lit boerum
boerum marco de cama

assembly instructions
instructions d' assemblage
Instrucciones de Ensamblaje

1. Insert bolt (A) into head and foot rails as shown, tighten with supplied hex key (D). Do not completely tighten bolts. Leave the bolts sticking out about a 1/2 inch.
1. Insérez un boulon (A) dans la traverse de la tête et du pied de lit comme illustré, serrez à l'aide de la clé hexagonale (D). Ne serrez pas complètement les boulons. Laissez les boulons ressortir d'environ ½ pouce.
1. Inserte perno (A) en los rieles de cabecera y pie de cama como se muestra, apriete utilizando la llave allen(D).
   No apriete completamente. Deje los pernos fuera a una distancia aproximada de ½ pulgada.

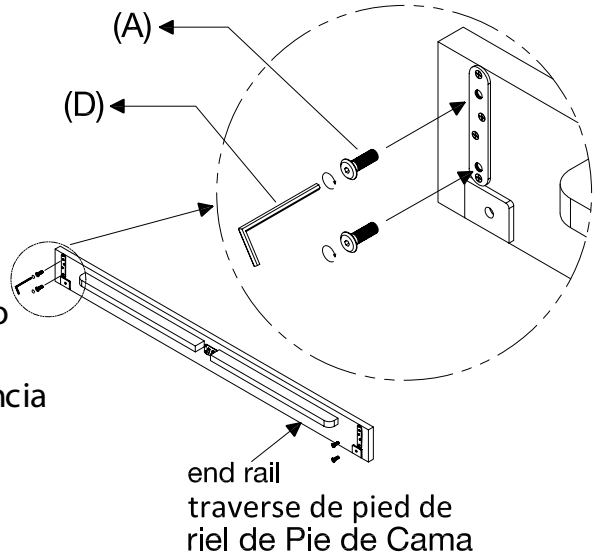

2. With help align legs as shown. Make sure the legs are in correct location. Notice the threaded inserts in the head rail and foot rail and the (FL, FR, BL & BR) legs in the drawing. Insert bolt (A) and lock washer (B) and flat washer (C). Tighten with supplied hex key (D).
2. Avec de l'aide, alignez les pieds comme illustrés. Assurez-vous que les pieds sont à leur position respective. Remarquez les manchons filetés dans la traverse de tête de lit et du pied de lit et les pieds (FL, FR, BL et BR) sur l'illustration. Insérez un boulon (A), une rondelle d'arrêt (B) et la rondelle plate (C). Serrez à l'aide la clé hexagonale fournie (D).
2. Con ayuda enfile las patas como se muestra. Asegúrese que las patas están en la ubicación correcta. Note las inserciones roscados en el Riel de Cabeccera y el Riel de Pie de cama y las patas (TI, TD, DI y DD) en el grafico. Inserte pernos (A) arandela seguro (B) y la arandela plana (C). Apriete con la llave hexagonal suministrada (D).

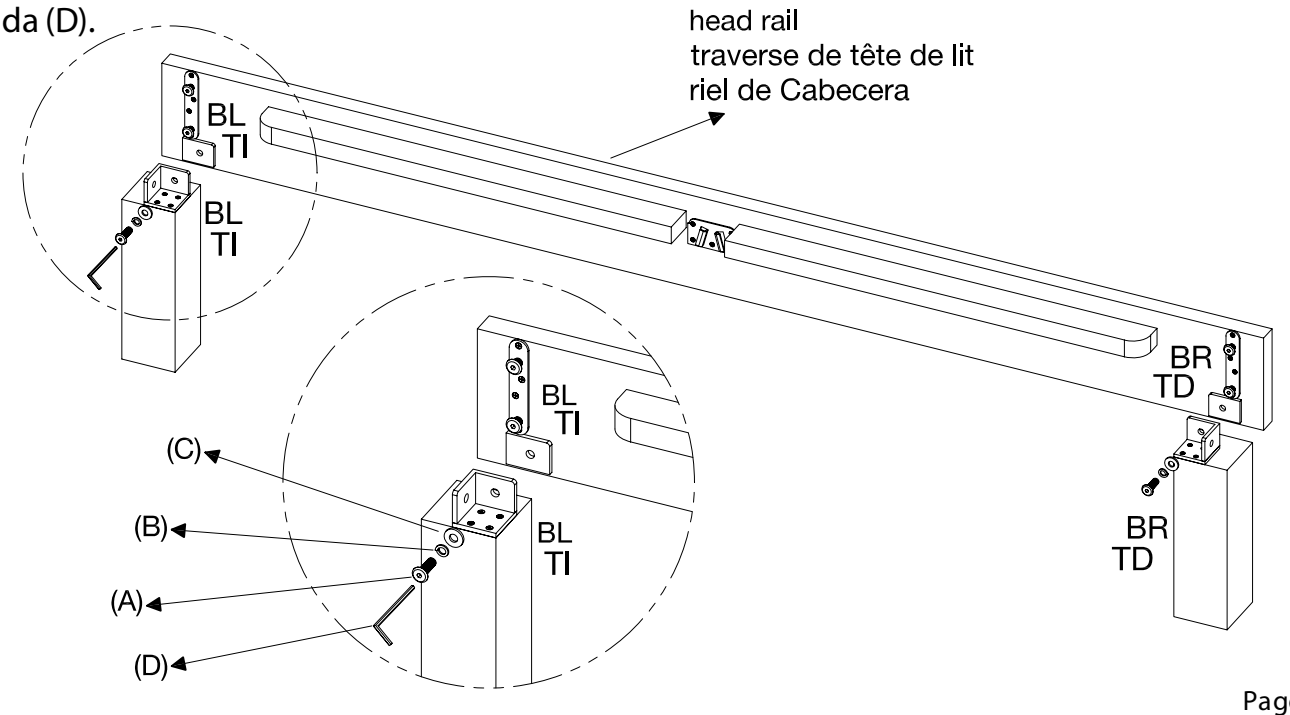

boerum bed frame
cadre de lit boerum
boerum marco de cama

assembly instructions
instructions d'assemblage
Instrucciones de Ensamblaje

3. With help align side rails to the head rail and foot rail as shown. Locking the side rail brackets over the bolts in the head rail and foot rail. Tighten the side rails to the legs with inserting bolt (A) and lock washer (B) and flat washer (C) with help of supplied hex key (D).

3.Avec l'aide alignez les longerons avec la traverse dela tête et du pied de lit comme illustré. Verrouillez les plaques de raccordement du longeron sur les boulons de la traverse de la tête de lit et du pied de lit. Fixez les longernes aux pieds en insérant un boulon (A), une rondelle d'arrêt (B) et la rondelle plate (C) à l'aide de la clé hexagonale fournie (D).

3.Con la ayuda enfile os rieles laterales con los rieles de Cabecera y Pie de Cama como se muestra. Asegure las Abrazaderas para Riel Lateral insertando pernos (A) y arandela seguro (B) y arandela plana (C) ajuste con la llave hexagonal suministrada (D)

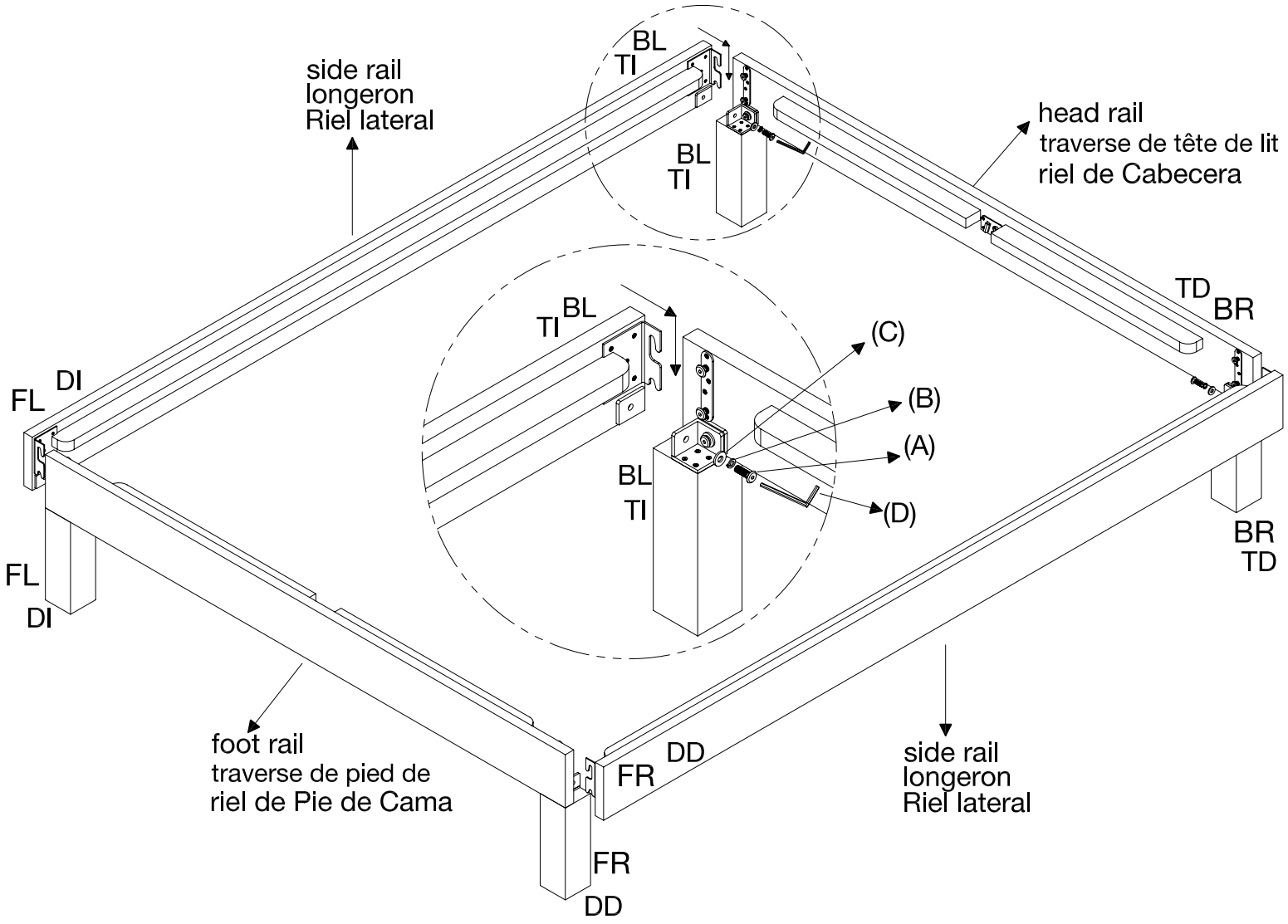

boerum bed frame
cadre de lit boerum
boerum marco de cama

assembly instructions
instructions d' assemblage
Instrucciones de Ensamblaje

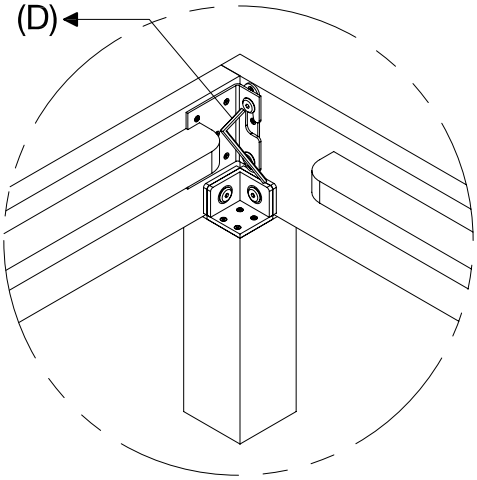

4. Tighten the loosely held bolts of the side rails with supplied hex key (D) to complete the assembly of bedframe.
4. Serrer les boulons lâches des longerons à l'aide de la clé hexagonale (D) fournie pour compléter l'assemblage du cadre de lit.
4. Para completar el ensamblaje del Marco, ajuste los pernos que están por apretar en los rieles laterales con la llave hexagonal suministrada (D)
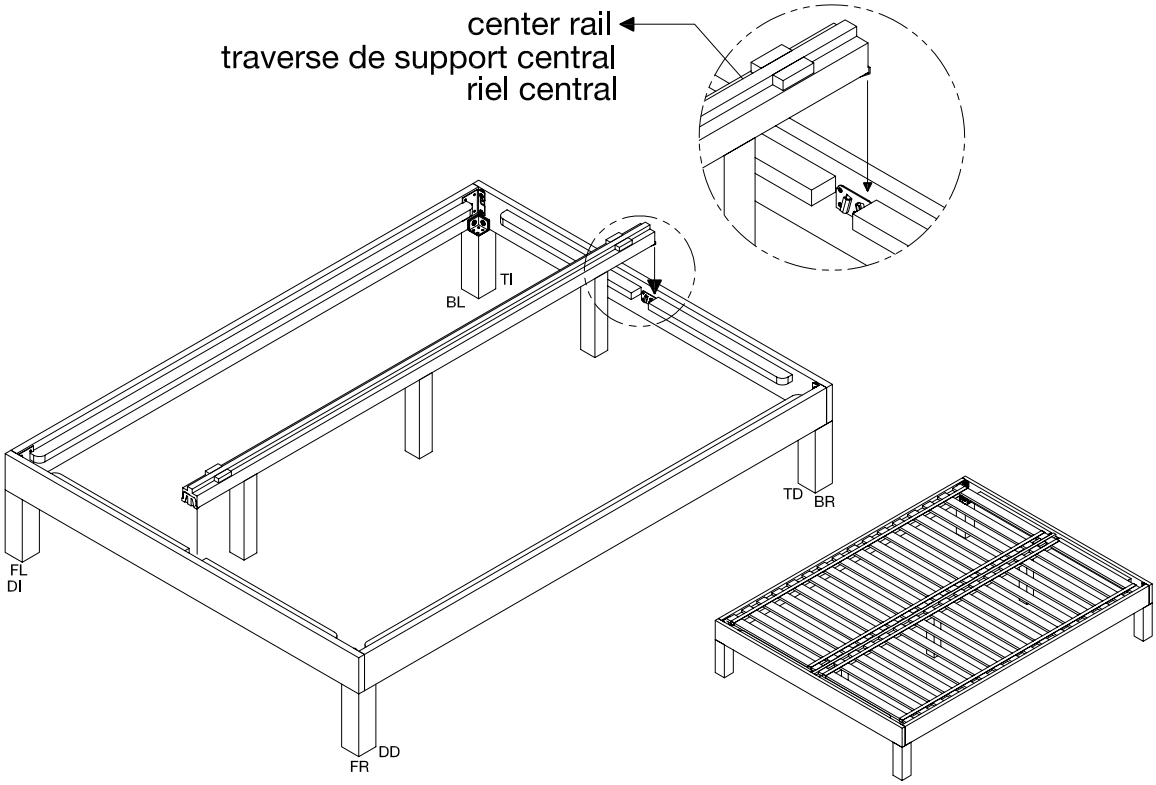
5. Align center support rail as shown. Press firmly into place making sure that it is level with the rest of the bed. Adjust the levelers in the bottom of the legs as needed for uneven flooring. Place slats into bed frame.
5. Alignez la traverse de support centrale comme illustrée. Appuyez fermement pour la mettre en place, en vous assurant qu'elle est bien de niveau avec le reste du lit. Ajustez les patins réglables situés en dessous des pieds si nécessaire pour compenser un sol inégal. Placez les lattes sur le cadre du lit.
5. Enfile el Riel Central Soporte como se muestra. Presione de manera firme en su lugar asegurándose que está a nivel con el resto de la cama. Ajuste para pisos desnivelados, como necesite, los niveladores en la parte baja de las patas. Coloque las tablillas sobre el marco de la cama.